行李箱灯

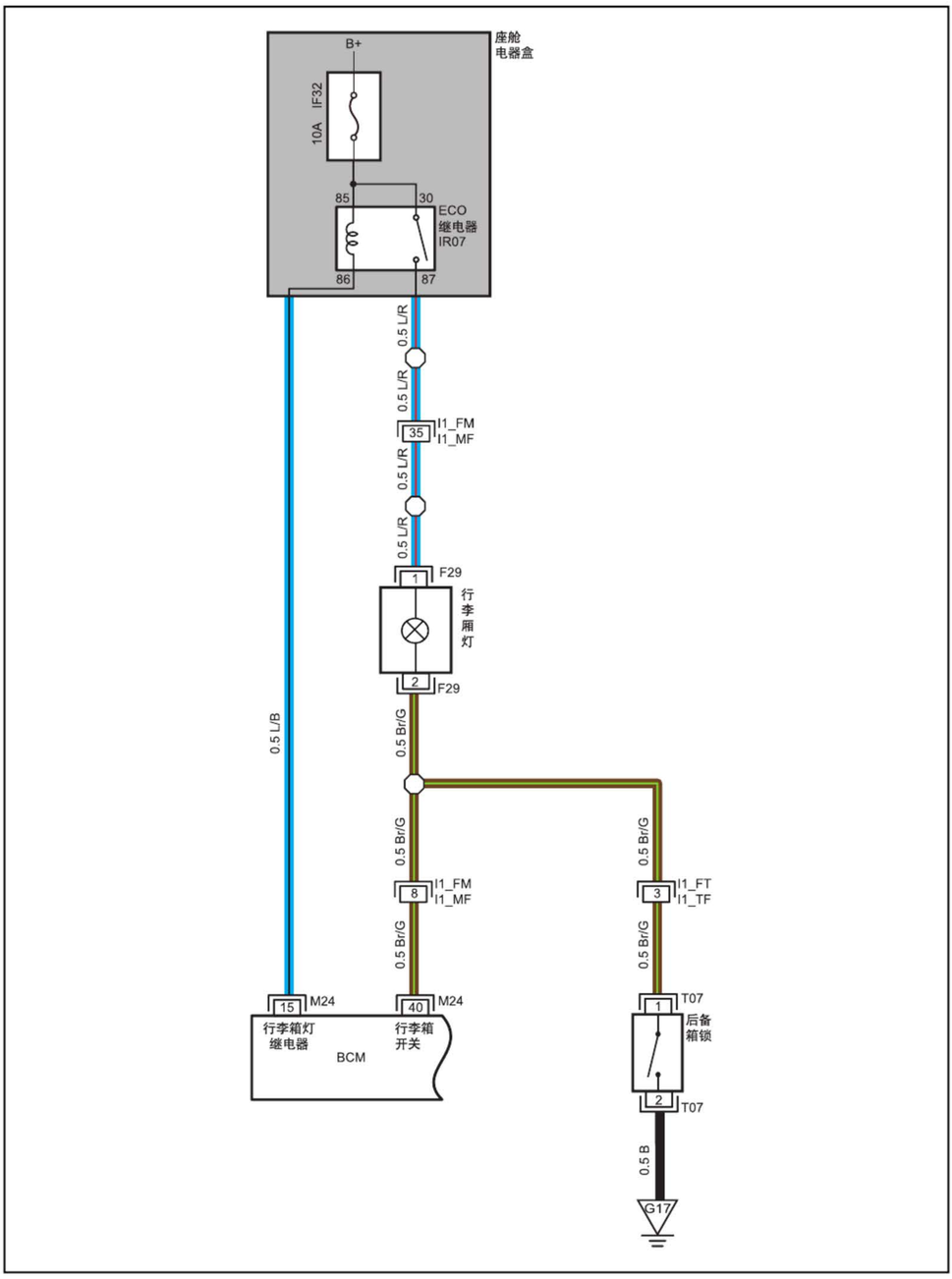

线束连接器	名称	页码
M24	BCM C2 线束连接器	20
F29	行李厢锁线束连接器	24
T07	后备箱锁线束连接器	33
I1-MF	主线束接车身线束 1	19
I1-FM	车身线束接主线束 1	24
I1-FT	车身线束接尾门线束 1	24
I1-TF	尾门线束接车身线束 1	33
G17	接地	46

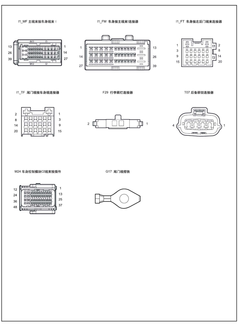

门灯

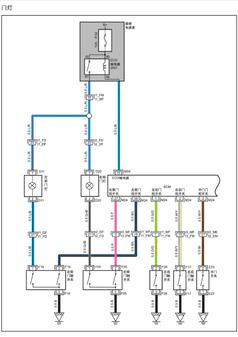
蓄电池正极
蓄电池负极
F1-PM
F1_MF
F1-PT
F1_PT
F1-PT
F1_PT
F20
F20
F1-PT
F1_PT
F1-PT
F1_PT
F1-PT
F1_PT

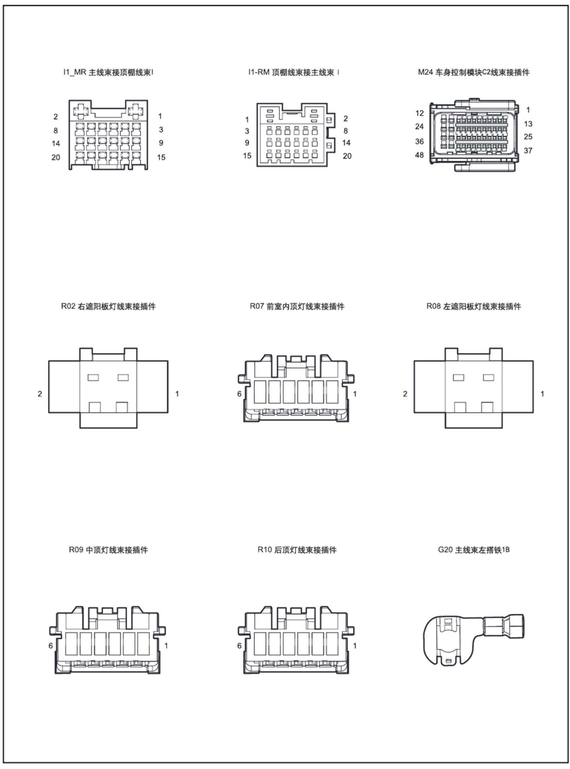

BCM1

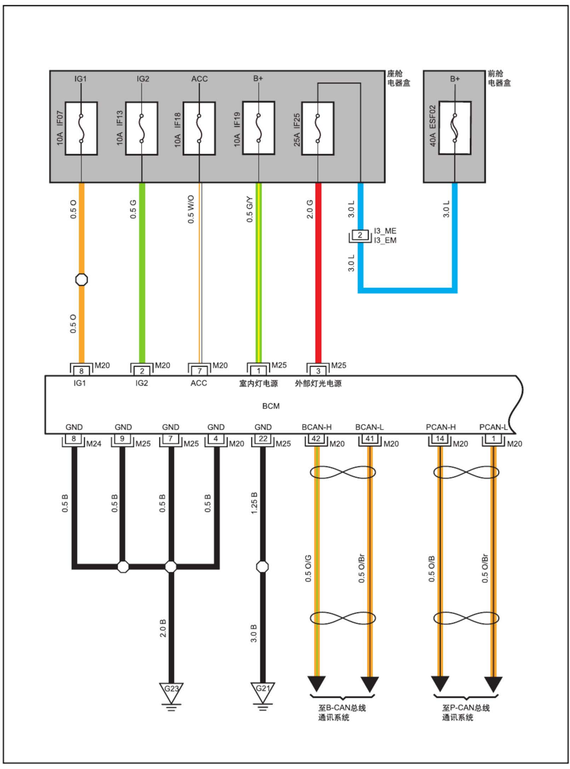

线束连接器	名称	页码
M20	BCM C1 线束连接器	20
M24	BCM C2 线束连接器	20
M25	BCM C3 线束连接器	20
I3_ME	主线束接发动机线束 3	19
I3_EM	发动机线束接主线束 3	16
G21	接地	43
G23	接地	43

连接点	说明	页码
M20-41	至 B-CAN	296
M20-42		
M20-1	至 P-CAN	299
M20-14		

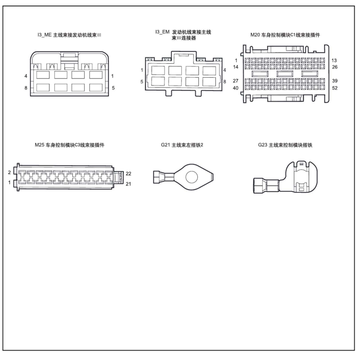

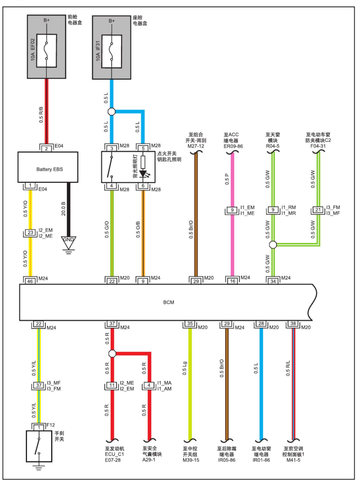

线束连接器	名称	页码
M20	BCM C1 线束连接器	20
M24	BCM C2 线束连接器	20
M27	组合开关 - 雨刮线束连接器	19
M28	点火开关钥匙孔照明线束连接器	20
M39	中控开关组线束连接器	19
M41	前空调控制面板 1 线束连接器	19
E04	EBS 线束连接器	15
E07	发动机 ECU C1 线束连接器	15
F04	电动车窗防夹模块 C2 线束连接器	24
F12	手刹开关线束连接器	25
A29	安全气囊模块线束连接器	39
I1-MR	主线束接顶棚线束 1	19
I1-RM	顶棚线束接主线束 1	22
I1-ME	主线束接发动机线束 1	19
I1-EM	发动机线束接主线束 1	16
I2-ME	主线束接发动机线束 2	19
I2-EM	发动机线束接主线束 2	16
I1-MA	主线束接安全气囊线束 1	19
I1-AM	安全气囊线束接主线束 1	39
I3-MF	主线束接车身线束 3	19
I3-FM	车身线束接主线束 3	24
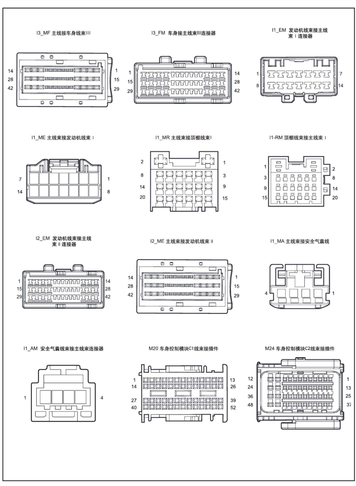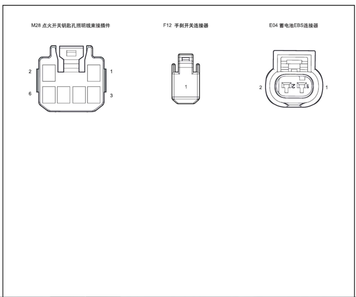
连接点	说明	页码
M20-29	至组合开关 - 雨刮 M27-12	181
M24-16	至 ACC 继电器 ER09-86	152
M24-34	至天窗模块 R04-5	194
	至电动车窗防夹模块 C2 F04-31	201
M20-38	至前空调控制面板 1 M41-5	184
M20-28	至电动窗继电器 IR01-86	197
M24-29	至前雨刮继电器 IR05-86	173
M20-35	至中控开关组 M39-15	243
M24-37	至发动机 ECU_C1 E07-28	89
	至安全气囊模块 A29-1	228